有効内容量	60L
性 能	外気温30℃ 無負荷直射日光を受けない状況下
	庫内温度 -20℃以下
外形寸法 （mm）	W 460 x D 560 x H 840
庫内寸法 （mm）	W 325 x D 387 x H 455
製品重量	25 kg
外 箱	塗装鋼板
内 箱	塗装アルミニウム板
断熱材	硬質ウレタンフォーム一体発泡 （シクロペンタン
上 扉	上方開式一体発泡扉 1枚
圧縮機	全密閉式
冷 媒	R600a（イソブタンガス）
蒸発器	内蔵式
凝縮器	内蔵式
温度調節	自動温度調節器
電 源	単相 100V 50/60Hz
消費電力	71/73W (50/60Hz)
年間消費電力量	333/281kWh / 年
電 流	1.2/1.1A(50/60Hz)
付属品	バスケット１個 / 霜取ヘラ１個 / 鍵２個

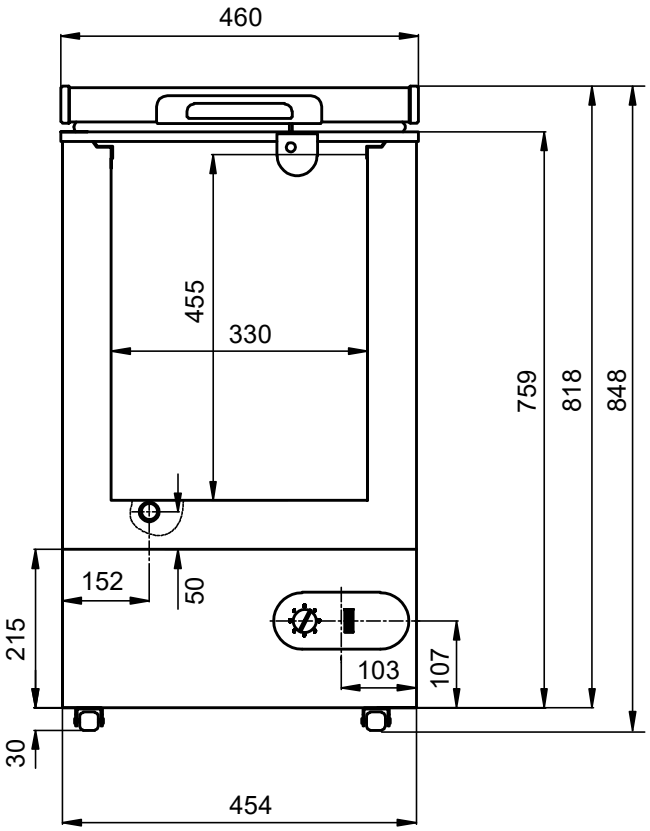

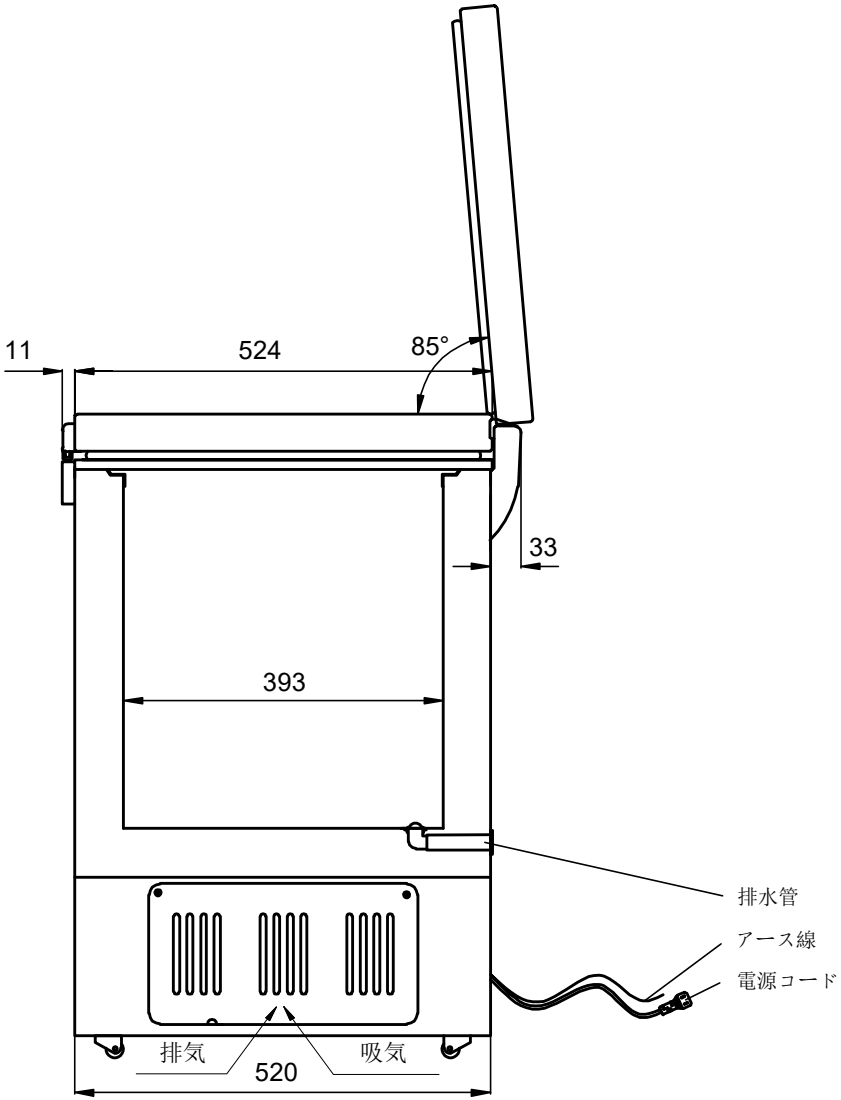

操作パネル

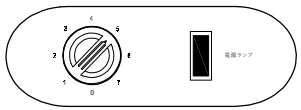

製品名	冷凍ストッカー （２０２１年 2 月～）		2023/9	株式会社ジェーシーエム
型 番	ＲＩＴＣ－６０			