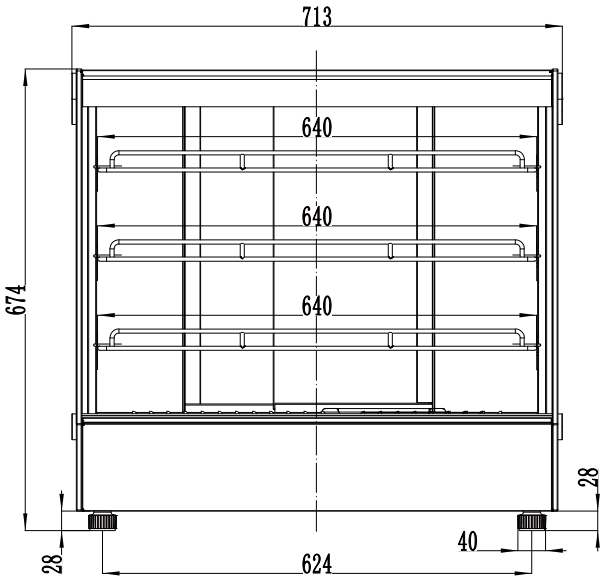

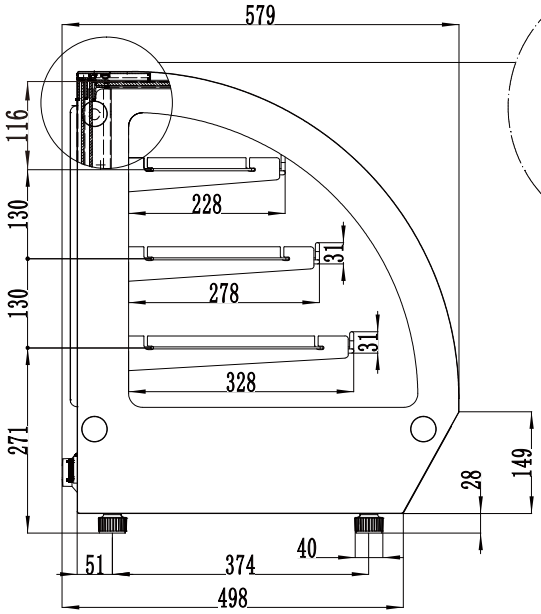

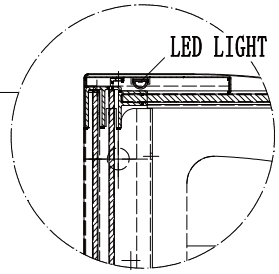

製品名	ホットショーケース（ラウンド型）
品番	JCMSH-65
外形寸法	W700×D580×H678
内形寸法	W680×D485×H455
有効内容積	65L
網棚	3 段
加熱方式	本体下部より加熱
発熱体	シーズヒーター
温度調節	可変式サーモスタット
温度調整範囲	30℃～ 90℃
安全装置①	自己復帰型温度過昇防止装置
安全装置②	非自己復帰型温度過昇防止装置
加湿装置	加湿バット（ホテルパン 1/9）
庫内照明	LED1本
防水等級	IPX4
製品質量	43kg
背面扉	強化ガラス（引き違い扉）
正面ガラス	強化ガラス
本体材質	SUS201
電源	単相 100V
消費電力	750W + LED5W
定格電流	7.5A
電源コード長さ	2m
電源プラグ	2 極差込み
適合コンセント	接地端子付き 2 極差込み 15A 125V

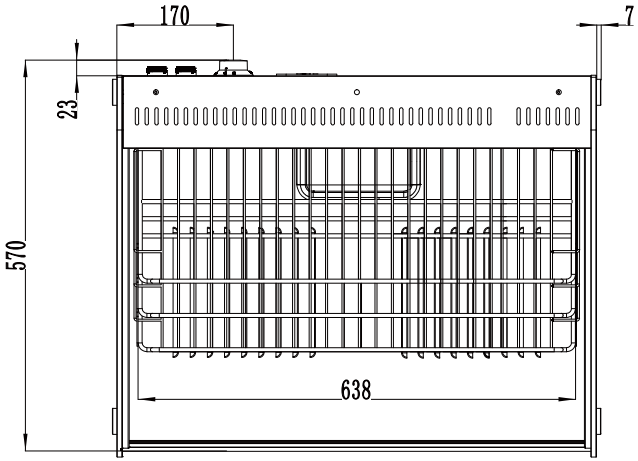

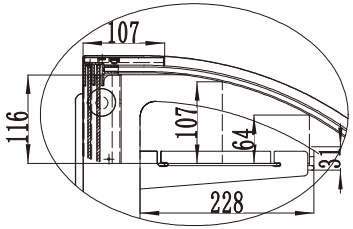

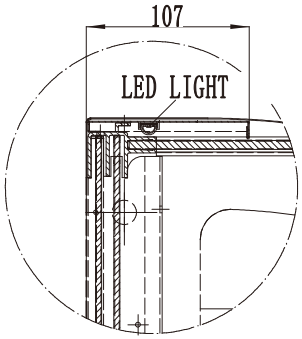

	製品名　ホットショーケース（ラウンド型）	2024/5	株式会社ジェーシーエム
	型　番　ＪＣＭＳＨ－６５		

■ 承認図の仕様は改良のため予告なく変更する場合がございます