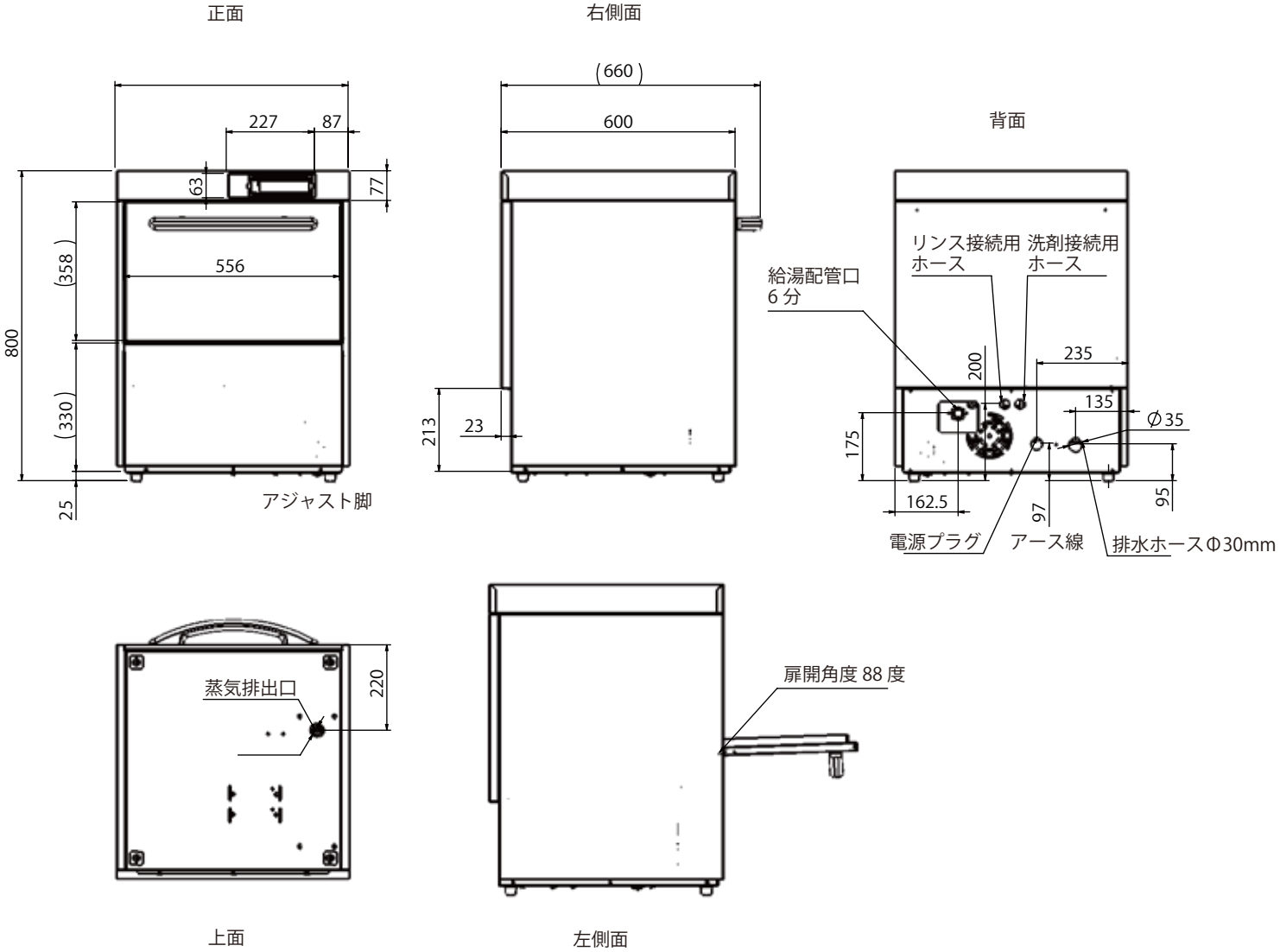

製品名		アンダーカウンタータイプ　食器洗浄機					
外形寸法(mm)		W600 × D600(+60) × H800　(取っ手寸法)					
扉開口(mm)		300					
重量		66kg					
ラック寸法		500 × 500 mm					
材質		槽本体:SUS304					
処理能力	ラック(ラック/時)	40					
	茶碗 (個/時)	1000					
	中皿 (枚/時)	800					
	丼 (個/時)	640					
	グラス(個/時)	1440					
洗浄サイクル	洗浄時間	標準モード			延長モード		
		洗い	休止	すすぎ	洗い	休止	すすぎ
		40秒	5秒	15秒	90秒	5秒	15秒
	洗い	上部固定ノズル噴射式 / 下部回転ノズル噴射式					
		ポンプ出力:三相200V 450W(50/60Hz)					
		ヒーター:1000W(50/60Hz)					
		洗浄温度:60℃					
	すすぎ	上部回転ノズル噴射式 / 下部回転ノズル噴射式					
		ヒーター:3000W(50/60Hz)					
		すすぎ温度:80℃					
		すすぎ湯量:2.0L～2.8L					
洗浄タンク容量		14L					
すすぎタンク容量		9L					
洗浄タンク給湯方式		すすぎノズルによる自動給湯(回数)					
洗浄水排水方式		オーバーフロー式(洗浄運転時)/オーバーフロー栓抜取式(完全排水時)					
洗浄運転		コントロールパネル運転モードボタン					
洗剤供給方式		自動定量方式(無泡性液体洗剤) 洗剤供給装置は別途					
安全装置		ドアスイッチ/バイメタル温度感知/空焚き防止					
電源(最大消費電力)		三相200V(50/60Hz) 20A ※単独回路で使用					
配管		給湯:4分【付属品フレキ管:本体接続側(6分)／バルブ接続側(4分)】					
		排水:Φ30mm【排水ホース付属品】					
付属品	給湯	給湯用フレキ管:本体接続側(6分)／バルブ接続側(4分)(L=2000mm)					
		給湯接続セット					
		給湯配管用ストレーナー					
	洗剤	ホースニップル(6A):2個					
		ホースバンド(φ10):4個					
	その他	排水ジャバラホース:1個(L=1650mm)本体に付属					
		洗浄ラック:1個					
備考							

※ 承認図の仕様は改良のため予告なく変更する場合がございます

製品名	食器洗浄機（三相 200V 仕様）	2024/11	株式会社ジェーシーエム
型　番	JCMD-40U3		