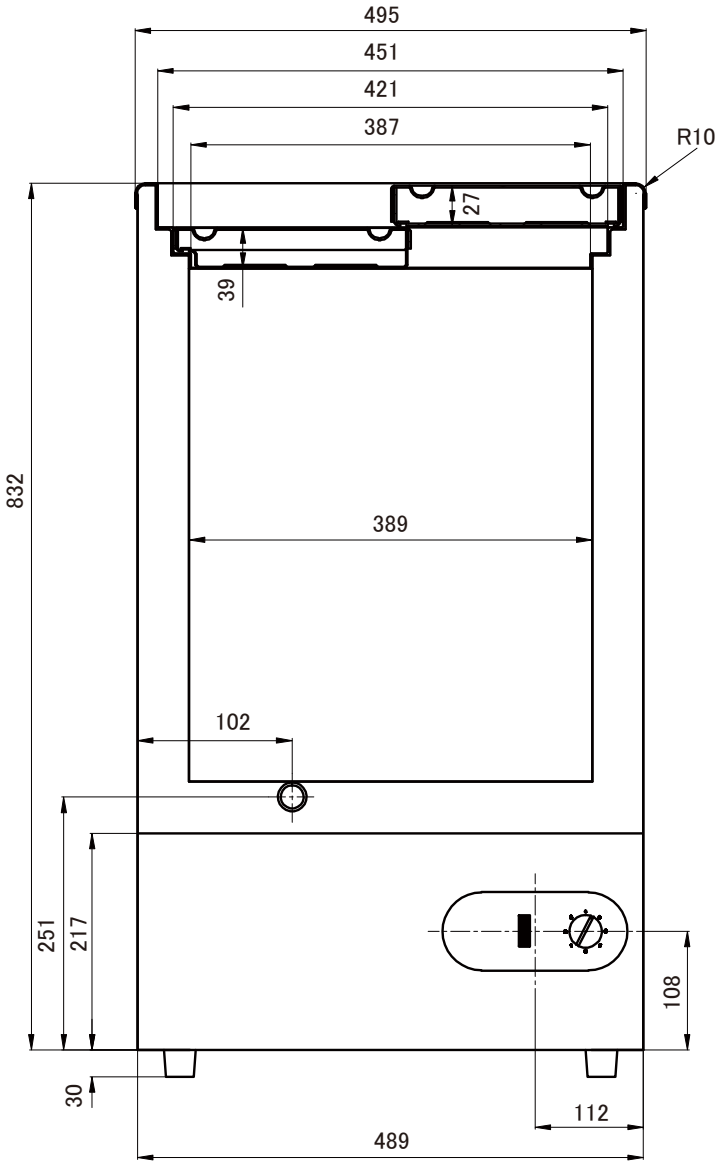

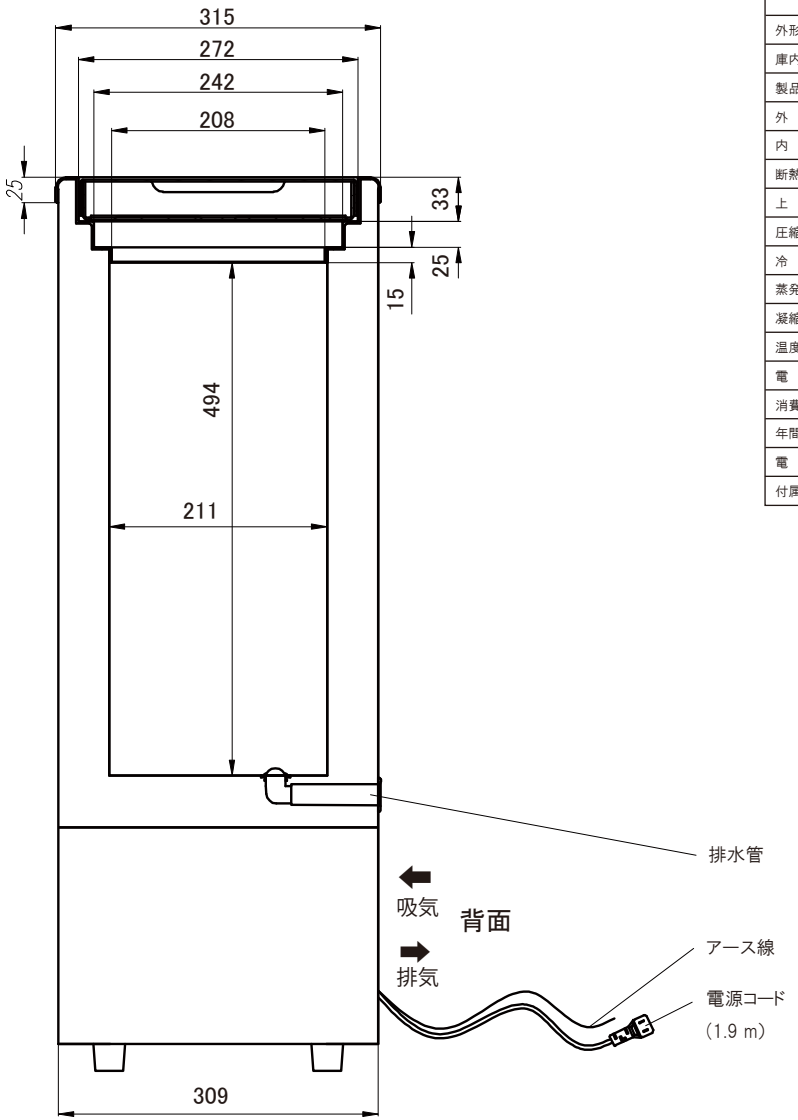

有効内容量	41 L
性　能	外気温 30℃ 無負荷直射日光を受けない状況下
	庫内温度 −20℃以下
外形寸法（mm）	W 489 x D 309 x H 859
庫内寸法（mm）	W 392 x D 213 x H 494
製品重量	20 kg
外　箱	塗装鋼板
内　箱	塗装鋼板
断熱材	硬質ウレタンフォーム一体発泡（シクロペンタン）
上　扉	左右スライド式扉　２枚
圧縮機	全密閉式
冷　媒	R600a（イソブタンガス）
蒸発器	内蔵式
凝縮器	内蔵式
温度調節	自動温度調節器
電　源	単相 100V　50/60Hz
消費電力	58/60W（50/60Hz）
年間消費電力量	349/295kWh / 年
電　流	1.1/1.0A(50/60Hz)
付属品	霜取ヘラ１個

操作パネル

製品名	冷凍ストッカー（2021 年 7 月～）			株式会社ジェーシーエム	2023/9
型　番	JCMC−41				