有効内容量	１９７ Ｌ
性 能	外気温30℃ 無負荷直射日光を受けない状況下
	庫内温度 -20℃以下
外形寸法 （mm）	W 960 x D 560 x H 840
庫内寸法 （mm）	W 814 x D 378 x H 676
製品重量	41 kg
外 箱	塗装鋼板
内 箱	塗装鋼板
断熱材	硬質ウレタンフォーム一体発泡 （シクロペンタン
上 扉	上方開式一体発泡扉 1枚
圧縮機	全密閉式
冷 媒	R600a（イソブタンガス）
蒸発器	内蔵式
凝縮器	内蔵式
温度調節	自動温度調節器
電 源	単相 100V 50/60Hz
消費電力	115/120W(50/60Hz)
年間消費電力量	374/371kWh / 年
電 流	1.7/1.6A(50/60Hz)
付属品	バスケット１個 / 霜取ヘラ１個 / 鍵２個

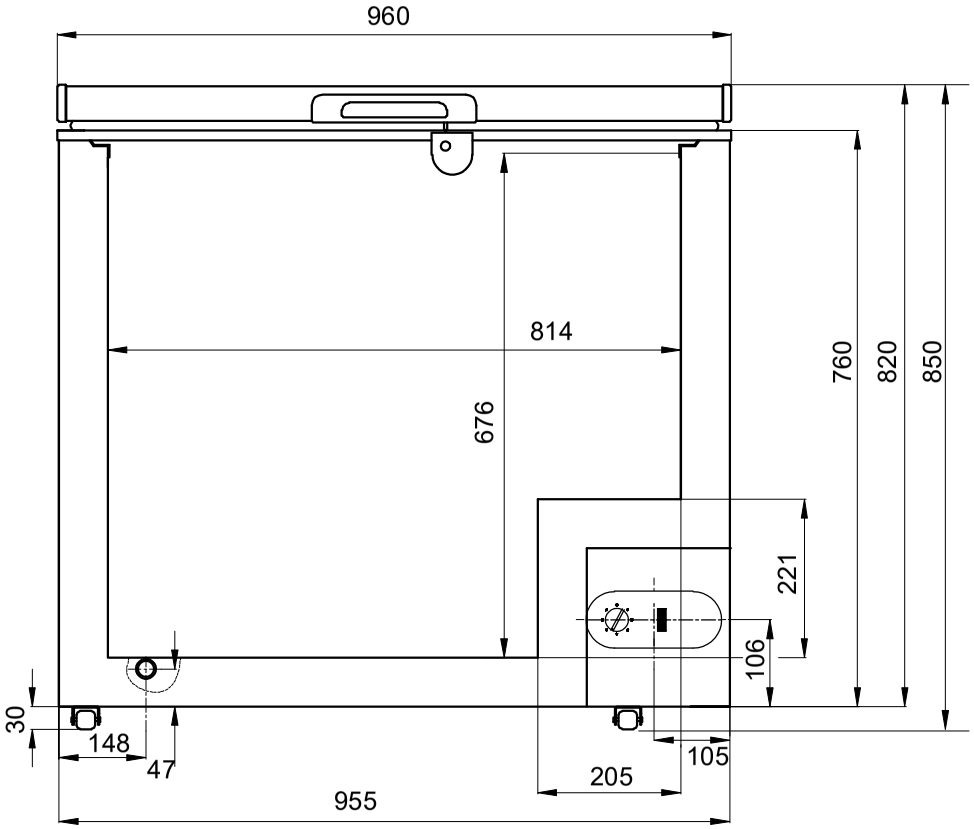

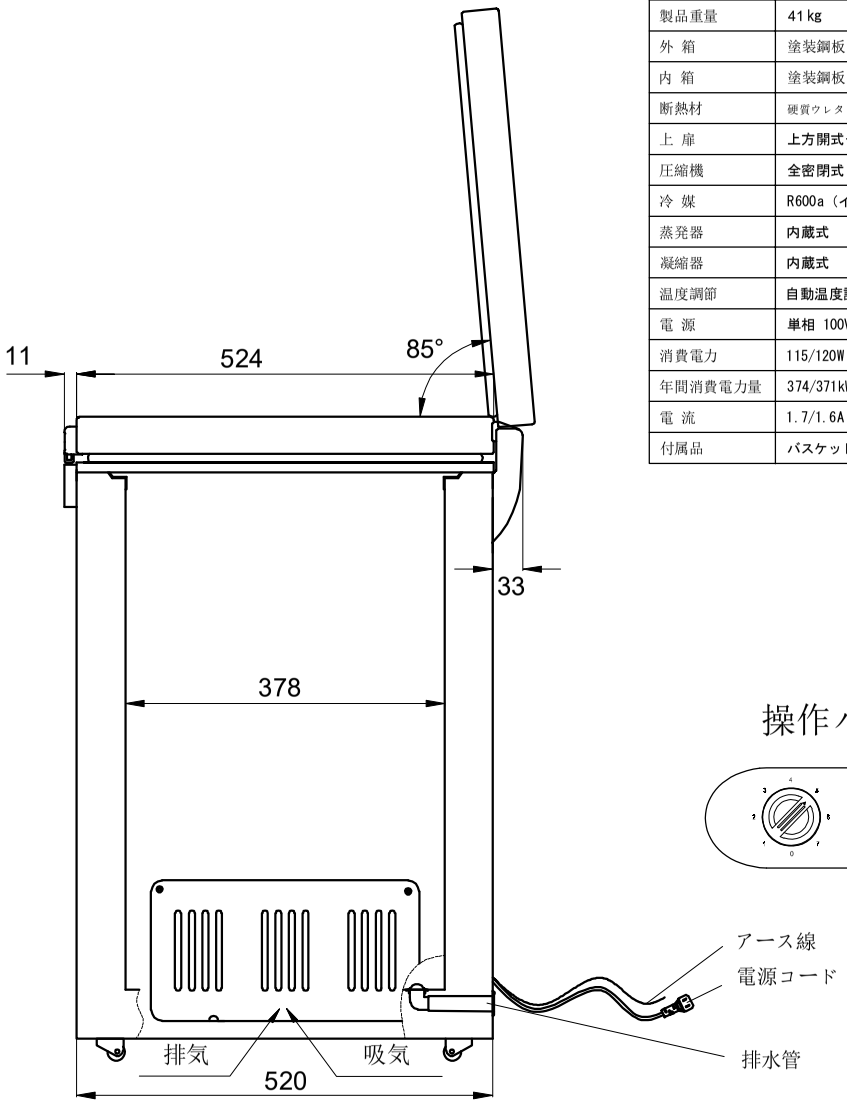

操作パネル

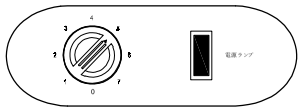

製品名	冷凍ストッカー （2021年 7月～）	2023/9	株式会社ジェーシーエム	
型 番	ＪＣＭＣ－１９７			